ofinto

Stehlampe Lumino Pro - Team

Bedienungsanleitung
User Manual
Mode d'emploi
Instruzioni per l'uso

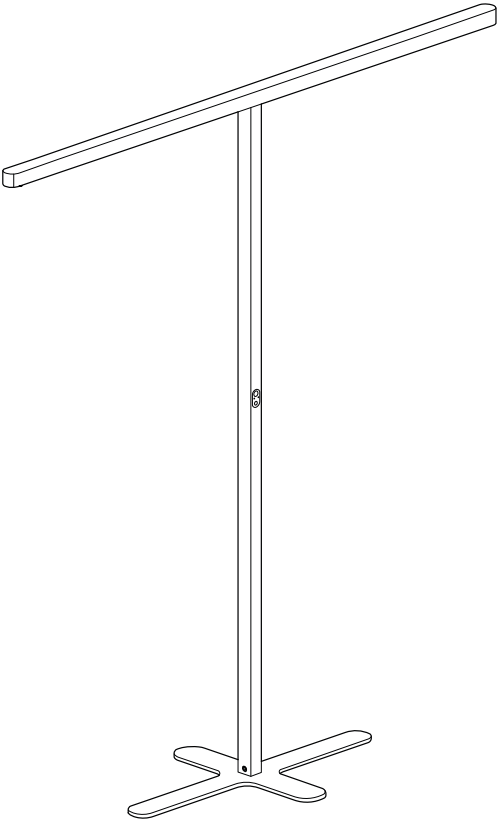

Deutsch

English

Français

Italiano

Vielen Dank

Vielen Dank, dass Sie sich für die Stehleuchte ofinto Lumino Pro entschieden haben! Sie schafft ideale Lichtverhältnisse für konzentriertes, gesundes und ermüdungsfreies Arbeiten. Die Lumino Pro ist die perfekte Ergänzung für einen ergonomischen Arbeitsplatz und passt sich dank intelligentem Tageslichtsensor und einstellbarer Farbtemperatur automatisch an Ihre Bedürfnisse an. Nur mit richtig eingestellter Beleuchtung erfüllt Ihr Arbeitsplatz alle ergonomischen Anforderungen. Diese Bedienungsanleitung soll Sie bei diesen Einstellungen unterstützen.

Ihr Feedback ist uns wichtig! Bitte hinterlassen Sie Ihre Bewertung zur ofinto Lumino Pro unter www.ofinto.ch. Wenn Sie Fragen, Anregungen oder Ideen zur Verbesserung haben, kontaktieren Sie uns jederzeit über unseren Online-Kundendienst.

Und nun viel Freude mit Ihrem neuen Licht!

Bestandteile

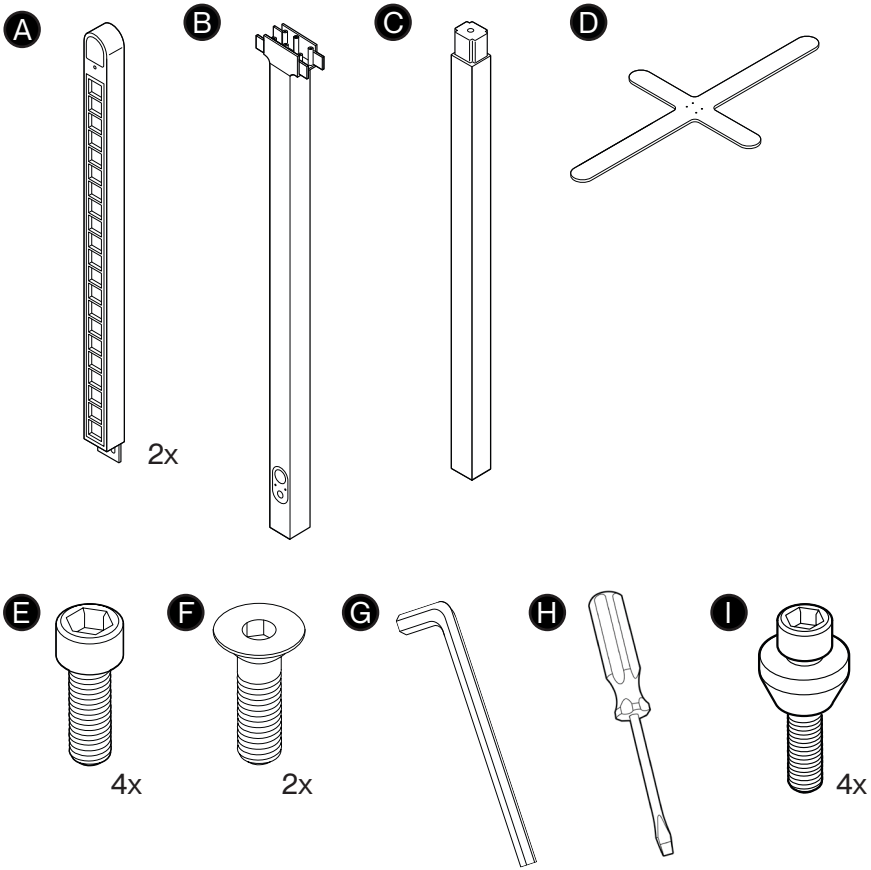

D

- A Lampenköpfe
- B Obere Stange
- C Untere Stange
- D Standfuss
- E Schrauben M4*18 mm
- F Schrauben M4*10 mm
- G Inbusschlüssel
- H Schraubenzieher
- I Schrauben M4*16 mm

Montage

Schritt 1

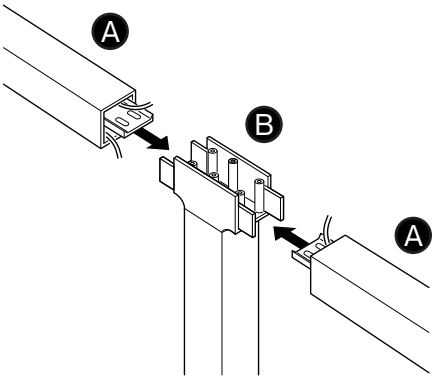

Schritt 2

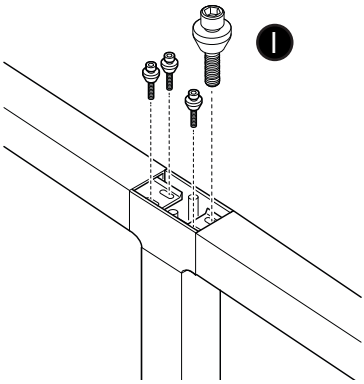

Schritt 3

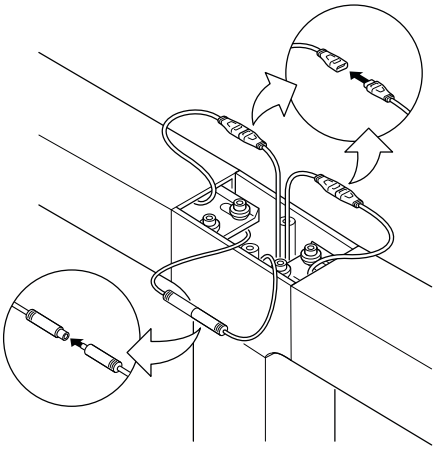

Schritt 4

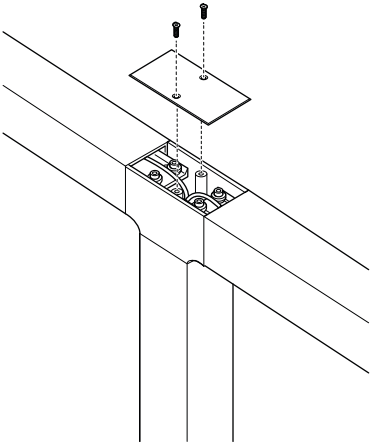

D

Tipp: Schrauben fest anziehen

Schritt 5

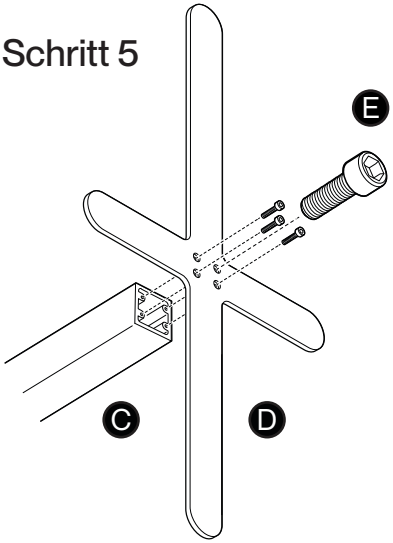

Schritt 6

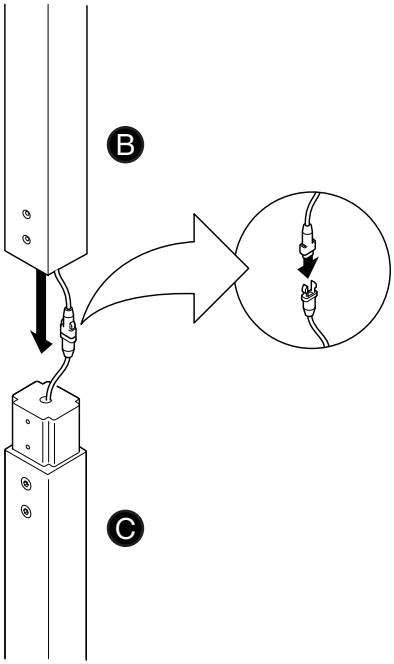

Schritt 7

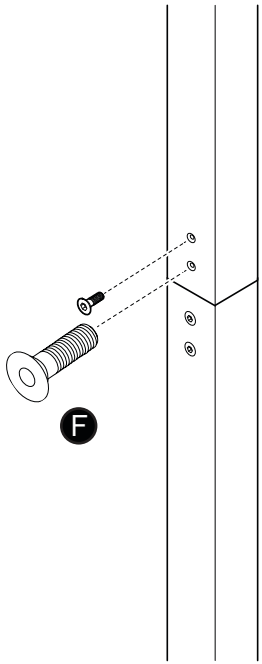

D

Tipp: Schrauben fest anziehen

Produktspezifikationen

Spezifikationen

Lichtstrom:	22000 lm
Eingangsleistung:	160 W
Lichtausbeute:	140 lm / W
UGR:	< 8,6
Lebensdauer:	50 000 h
Farbtemperatur:	2700 / 3000 / 3500 / 4000 K
LED-Typ:	OSRAM-LED
Zertifizierungen:	CE / ROHS / REACH / ERP

Gewicht & Abmessungen

Produktgewicht:	ca. 14 kg
Tiefe (inkl. Lampenköpfe):	190 cm
Höhe:	202 cm
Breite Standfuss:	46 cm
Breite Stange:	5 cm

Materialien

Lampenköpfe, Standfuss, Stangen:	Aluminium

D

Funktionen / Bedienung

Ein- / Ausschalten

Tippen Sie die Taste (1) auf dem Bedienfeld leicht, um die Lumino Pro ein- oder auszuschalten.

Synchronisiertes Dimmen

Die Lumino Pro lässt sich stufenlos dimmen – von dezenter Hintergrundbeleuchtung bis hin zu voller Arbeitshelligkeit. So schaffen Sie jederzeit genau die passende Lichtstimmung – ob für konzentriertes Arbeiten oder entspannte Besprechungen.

Drücken und halten Sie die Taste (1) auf dem Bedienfeld, um das Licht kontinuierlich heller oder dunkler zu stellen.

Farbtemperatur einstellen

Die Lumino Pro bietet vier Farbtemperatureinstellungen, mit denen Sie die Lichtatmosphäre an Ihre Tätigkeit und die Tageszeit anpassen können:

D

Stufe	**Wirkung**
2700 K	Warmweiss: gemütlich und entspannend, ideal für Fokus
3000 K	Warmweiss: wohnlich und angenehm, perfekt für Kreativität
3500 K	Neutralweiss: ausgewogen und fokussiert, ideal für den Alltag
4000 K	Tageslichtweiss: anregend und klar, ideal für Konzentration

Tippen Sie auf die Taste (2), um zwischen den vier Einstellungen zu wechseln. Drücken und halten Sie die Taste, um die Farbtemperatur stufenlos auf Ihre ideale Lichtwärme einzustellen.

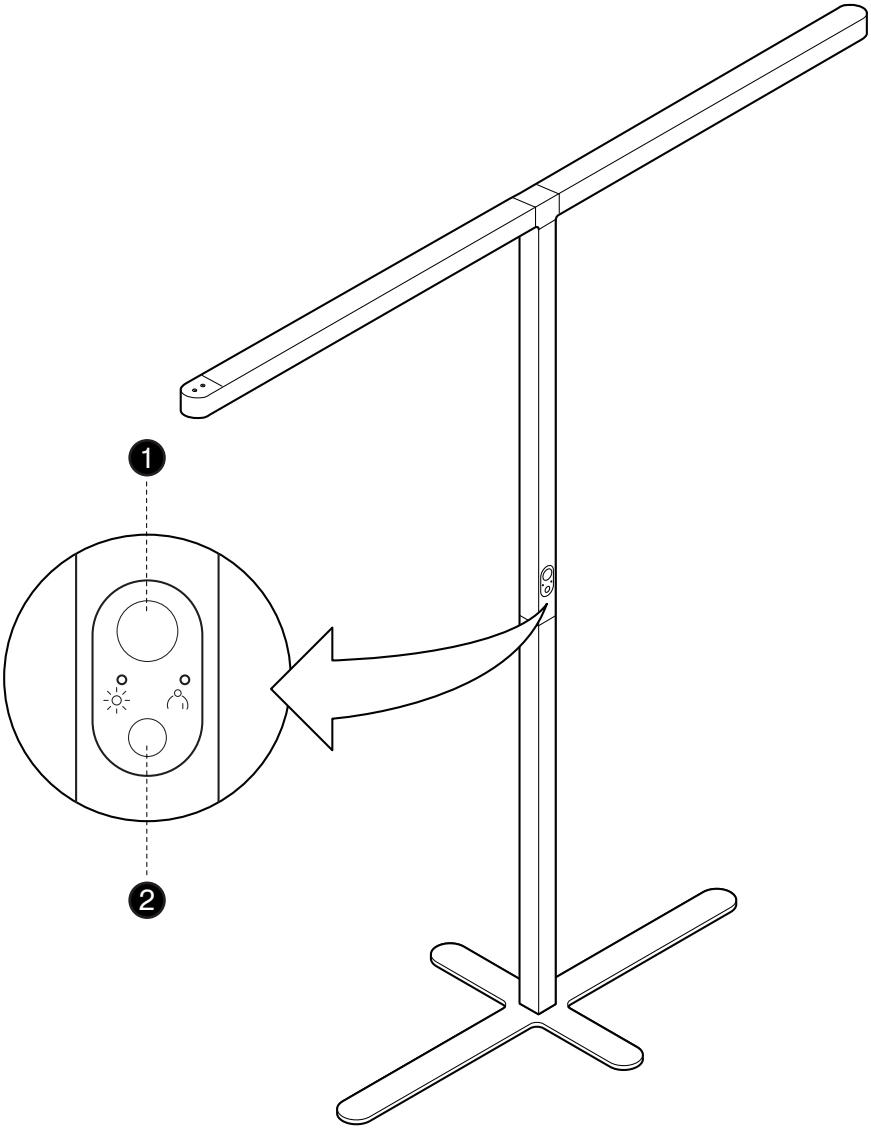

D

Tageslichtsensor

Der integrierte Tageslichtsensor misst kontinuierlich das Umgebungslicht und passt die Helligkeit der Lumino Pro automatisch an. Bei starkem Tageslicht dimmt die Leuchte herunter, bei wenig Licht erhöht sie die Helligkeit. So werden stets optimale Lichtverhältnisse sichergestellt und gleichzeitig Energie gespart.

Tippen Sie auf die Taste (3) auf dem Bedienfeld, um den Tageslichtsensor ein- oder auszuschalten.

Bewegungssensor

Der Bewegungssensor erkennt, ob jemand am Arbeitsplatz sitzt, und schaltet die Leuchte nach einer einstellbaren Zeitspanne (5–30 Min.) automatisch aus. So wird kein Strom verschwendet, wenn der Platz nicht genutzt wird – ideal für Büros mit Shared Desks oder wechselnder Belegung.

Tippen Sie auf die Taste (4), um den Bewegungssensor zu aktivieren. Stellen Sie am Leuchtenkopf die Erfassungsdistanz (2–8 m) (5) sowie die Zeit bis zum automatischen Ausschalten (5–30 Min.) (6).

D

Tipp: Die Tasten (3 4) leuchten auf, wenn sie eingeschaltet sind.

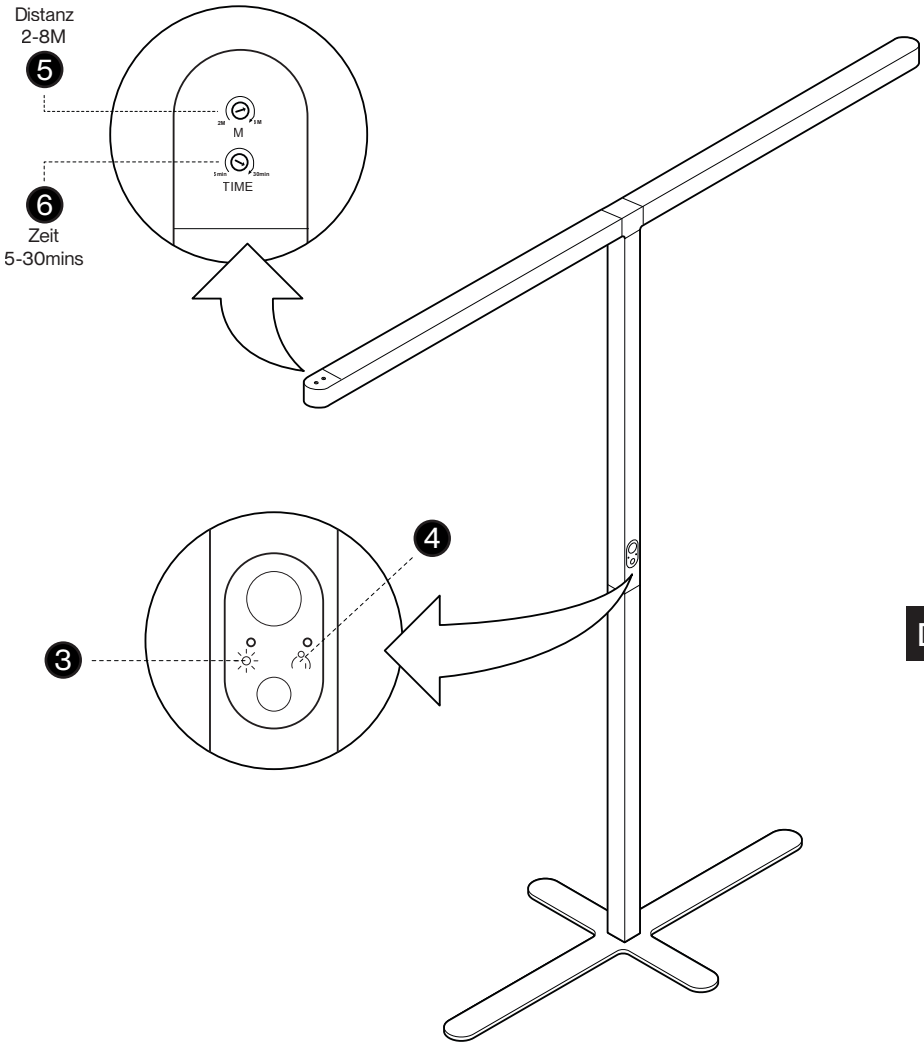

D

Gebrauchshinweise

Bitte lesen Sie die Montageanleitung sorgfältig durch. Prüfen Sie die Lumino Pro nach dem Auspacken bitte auf Vollständigkeit und auf mögliche mechanische Schäden. Bei Schäden oder anderen Mängeln kontaktieren Sie bitte umgehend unseren Kundendienst und führen Sie die Montage auf keinen Fall durch.

Nach erfolgreicher Montage stellen Sie bitte sicher, dass alle Teile fest montiert sind und die Lumino Pro einwandfrei funktioniert. Eine fehlerhafte Montage kann zu Funktionsstörungen führen. Reinigen Sie die Lumino Pro mit einem trockenen oder leicht feuchten weichen Tuch. Achten Sie darauf, dass beim Reinigen keine Feuchtigkeit in die Anschlussbereiche oder an stromführende Teile gelangt. Dadurch könnten Gefahren entstehen.

Während der Montage, Wartung, Reinigung und Reparatur muss die Lumino Pro vom Stromnetz getrennt sein. Achten Sie darauf, dass die elektronischen Komponenten nicht beschädigt werden. Bei elektrischen Problemen kontaktieren Sie bitte unseren Kundendienst. Schützen Sie die Leuchte stets vor Schmutz, Feuchtigkeit und Überhitzung und decken Sie sie niemals ab. So gewährleisten Sie die Sicherheit und Langlebigkeit Ihrer Lumino Pro.

Thank You

Thank you for choosing the ofinto Lumino Pro floor lamp! It creates the ideal lighting conditions for focused, healthy and fatigue-free working. The Lumino Pro is the perfect addition to an ergonomic workspace and, thanks to its intelligent daylight sensor and adjustable colour temperature, automatically adapts to your needs. Only with properly adjusted lighting does your workspace fulfil all ergonomic requirements. This user manual is intended to help you with these settings.

Your feedback is important to us! Please leave us your review of the ofinto Lumino Pro at www.ofinto.ch. If you have any questions, suggestions or ideas for improvement, please contact us at any time via our online customer service.

And now, enjoy your new light!

Components

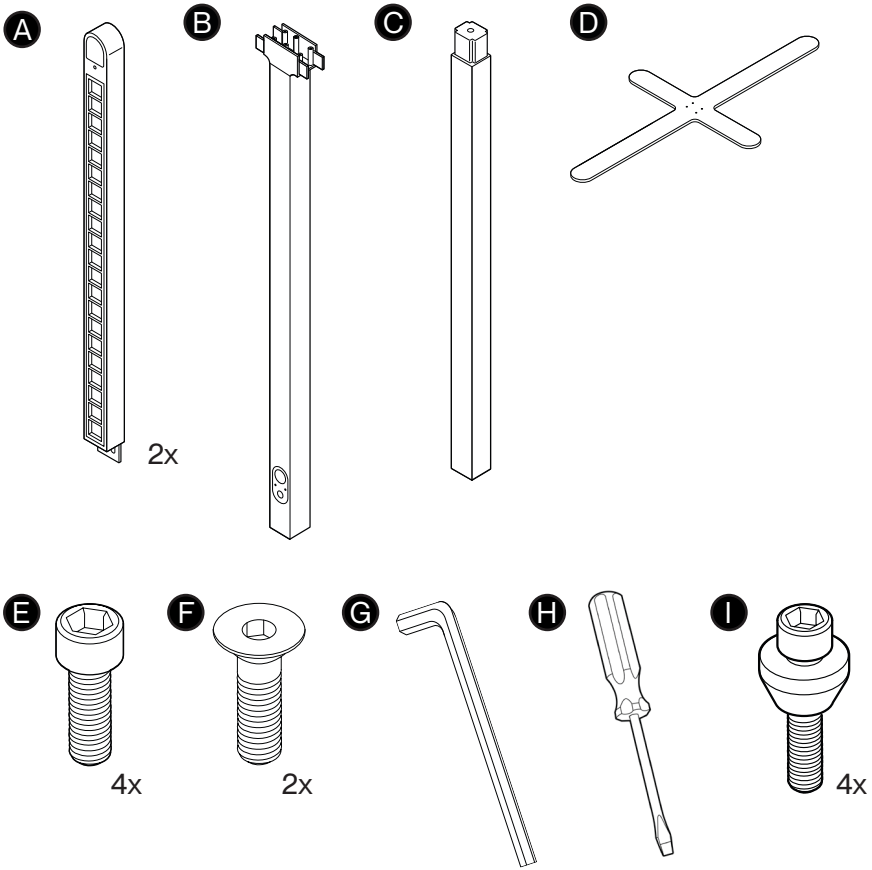

E

- A Lamp heads
- B Upper pole
- C Lower pole
- D Base
- E Screws M4*18 mm
- F Screws M4*10 mm
- G Allen key
- H Screwdriver
- I Screws M4*16 mm

Assembly

Step 1

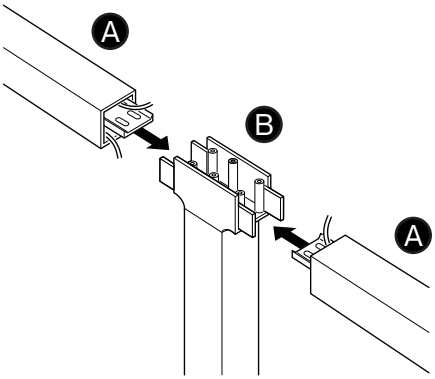

Step 2

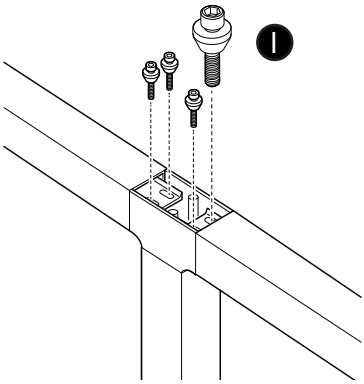

Step 3

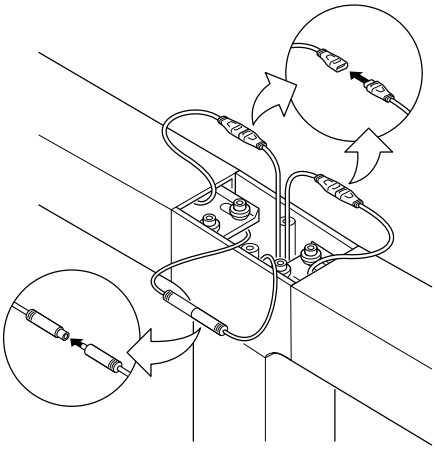

Step 4

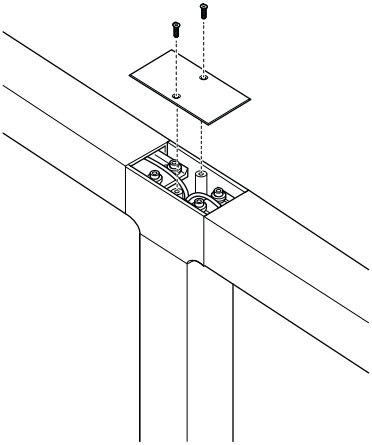

E

Tip: Tighten the screws securely

Step 5

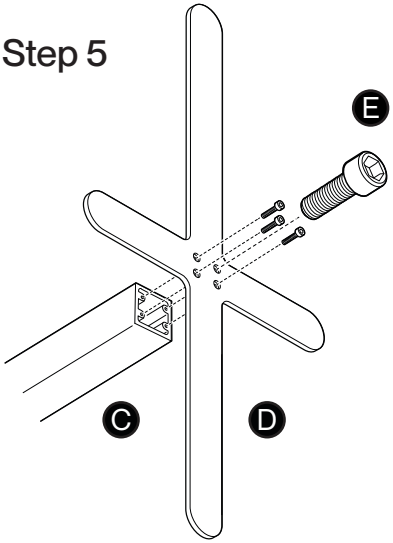

Step 6

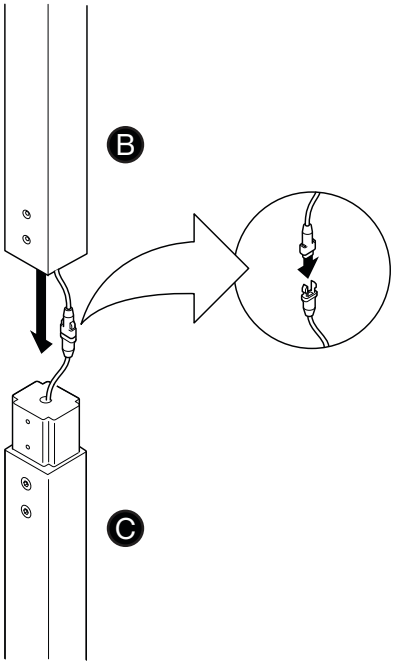

Step 7

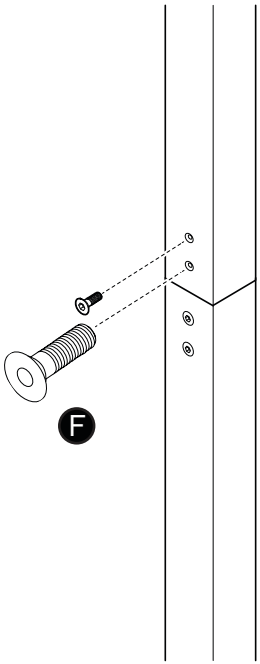

E

Tip: Tighten the screws securely

Product specifications

Specifications	
Luminous flux:	22000 lm
Input power:	160 W
Luminous efficacy:	140 lm / W
UGR:	< 8,6
Service life:	50 000 h
Colour temperature:	2700 / 3000 / 3500 / 4000 K
LED type:	OSRAM-LED
Certifications:	CE / ROHS / REACH / ERP
Weight & dimensions	
Product weight:	approx. 14 kg
Width (including lamp heads):	190 cm
Height:	202 cm
Depth base:	46 cm
Depth pole:	5 cm
Materials	
Lamp head, base, poles:	Aluminium

E

Functions / Operation

Switching on / off

Tap the switch (1) lightly on the control panel to switch the Lumino Pro on and off.

Synchronised dimming

The Lumino Pro can be dimmed continuously from subtle background lighting to full task brightness. This allows you to create exactly the right lighting mood at any time – whether for focused work or relaxed meetings.

Press and hold the switch (1) on the control panel to make the light continuously brighter or dimmer.

Adjusting the colour temperature

The Lumino Pro offers four colour temperature settings, allowing you to adapt the lighting atmosphere to your activity and the time of day:

Setting	Effect
2700 K	Warm white: cosy and relaxing, ideal for focus
3000 K	Warm white: homely and pleasant, perfect for creativity
3500 K	Neutral white: balanced and focused, ideal for everyday use
4000 K	Daylight white: stimulating and clear, ideal for concentration

Tap the switch (2) to move between the four settings. Press and hold the switch to adjust the colour temperature continuously to your ideal light warmth.

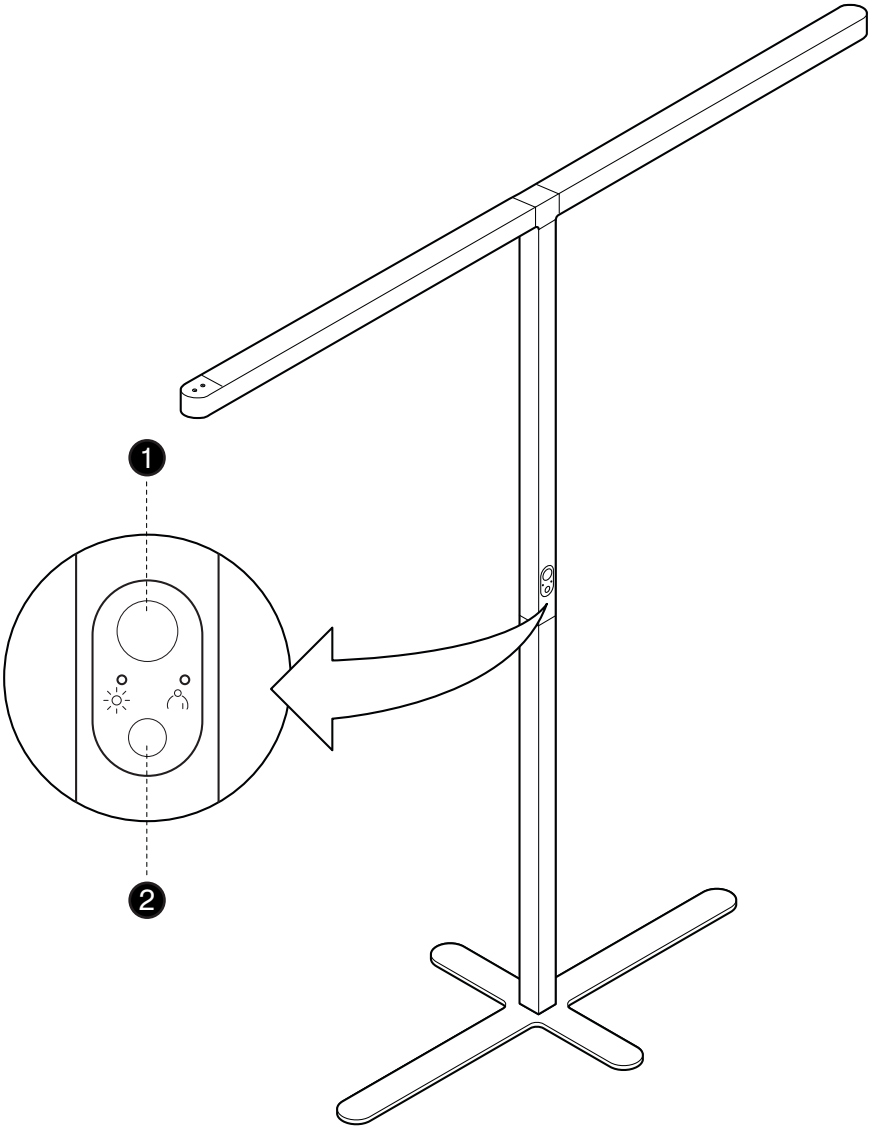

E

Daylight sensor

The integrated daylight sensor continuously measures the ambient light and automatically adjusts the brightness of the Lumino Pro. In strong daylight, the lamp dims down; in low light, it increases brightness. This ensures consistently optimal lighting conditions while also saving energy.

Tap the switch (3) on the control panel to turn the daylight sensor on and off.

Motion sensor

The motion sensor detects whether someone is sitting at the workstation and automatically switches the lamp off after an adjustable period (5–30 min.). This means no electricity is wasted when the space is not being used – ideal for offices with shared desks or changing occupancy.

Tap the switch (4) to activate the motion sensor. On the lamp head, set the detection distance (2–8 m) (5) and the time until automatic switch-off (5–30 min.) (6).

E

i Tip: The switches (3 4) light up when they are switched on.

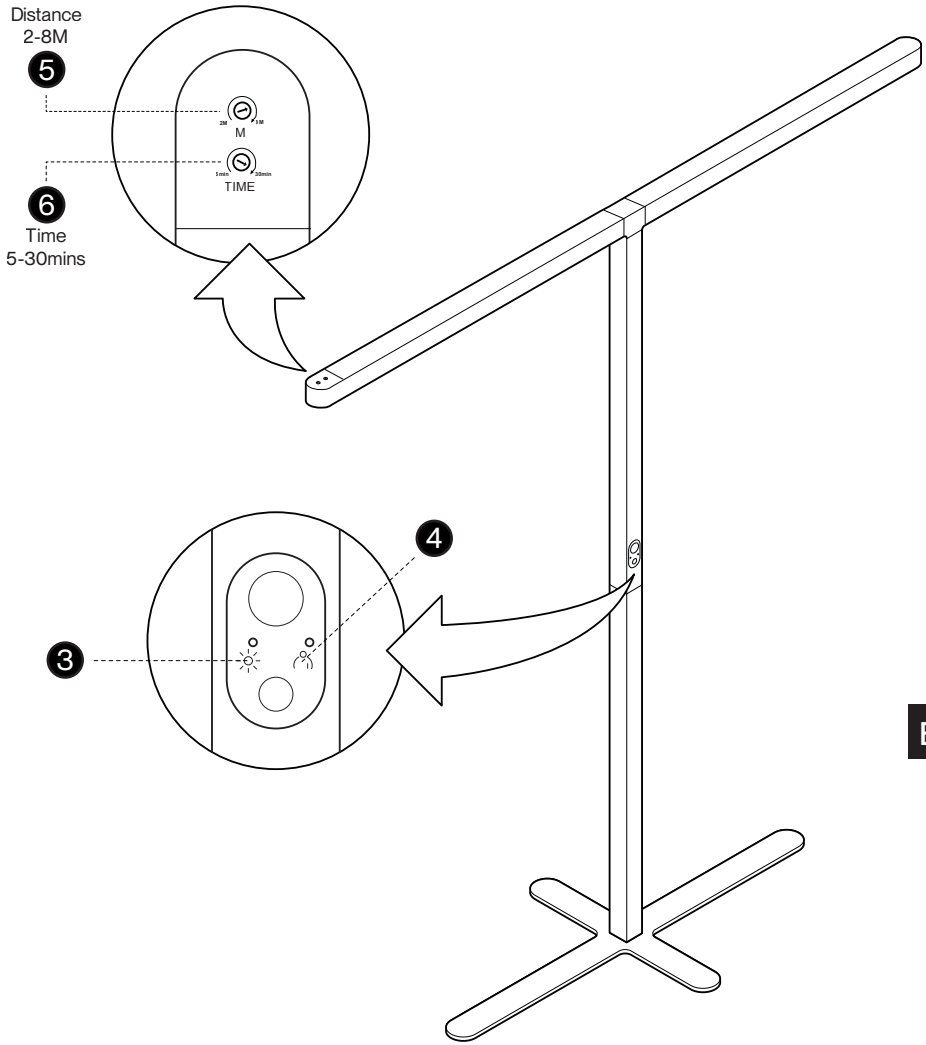

E

Instructions for use

Please read the assembly instructions carefully. After unpacking, please check the Lumino Pro for completeness and for any possible mechanical damage. In the event of damage or any other defects, please contact our customer service immediately and do not carry out the assembly under any circumstances.

Once assembly has been completed successfully, please ensure that all parts are securely fastened and that the Lumino Pro is functioning properly. Incorrect assembly may lead to malfunctions. Clean the Lumino Pro with a dry or slightly damp soft cloth. Make sure that no moisture enters the connection areas or live electrical parts during cleaning. This could create hazards.

During assembly, maintenance, cleaning and repair, the Lumino Pro must be unplugged. Make sure that the electronic components are not damaged. In the event of electrical problems, please contact our customer service. Always protect the lamp from dirt, moisture and overheating, and never cover it. This ensures the safety and longevity of your Lumino Pro.

Merci

Merci d'avoir choisi le lampadaire ofinto Lumino Pro ! Il crée des conditions d'éclairage idéales pour un travail concentré, sain et sans fatigue. Le Lumino Pro est le complément parfait d'un poste de travail ergonomique et, grâce à son capteur de lumière du jour intelligent et à sa température de couleur réglable, il s'adapte automatiquement à vos besoins. Ce n'est qu'avec un éclairage correctement réglé que votre espace de travail répond à toutes les exigences ergonomiques. Ce mode d'emploi a pour but de vous aider à effectuer ces réglages.

Votre avis est important pour nous ! Merci de laisser votre évaluation de l'ofinto Lumino Pro sur www.ofinto.ch. Si vous avez des questions, des suggestions ou des idées d'amélioration, n'hésitez pas à nous contacter à tout moment via notre service client en ligne.

Et maintenant, profitez bien de votre nouvelle lumière !

Composants

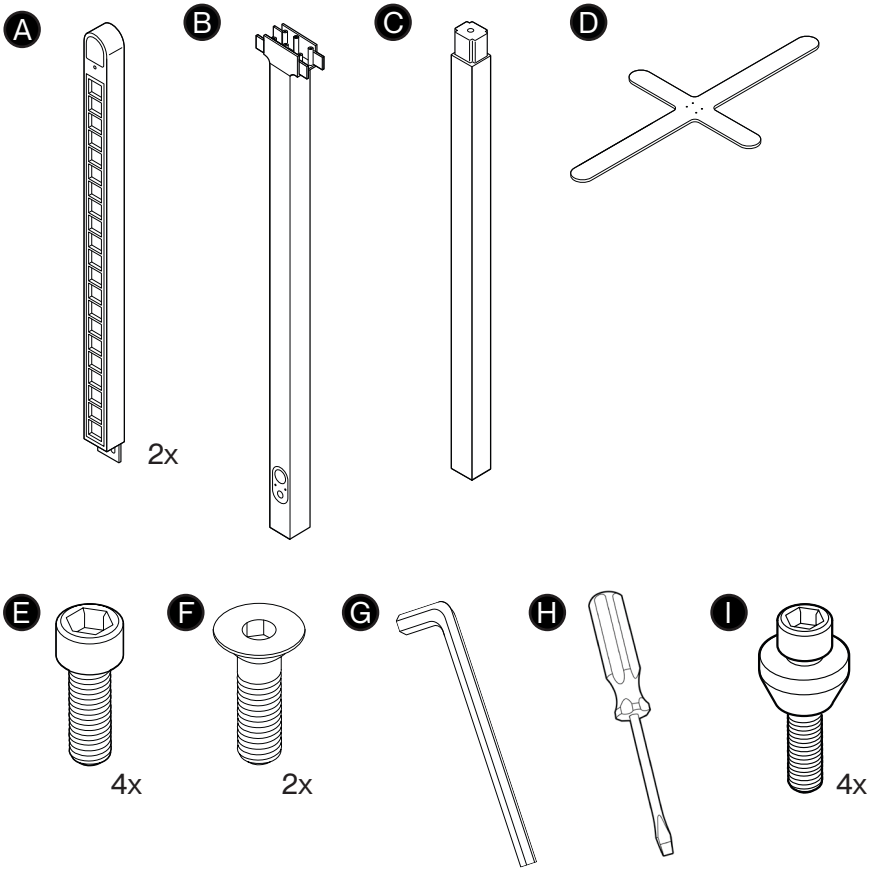

F

- A Têtes de lampe
- B Partie supérieure du mât
- C Partie inférieure du mât
- D Base
- E Vis M4*18 mm
- F Vis M4*10 mm
- G Clé Allen
- H Tournevis
- I Vis M4*16 mm

Montage

Étape 1

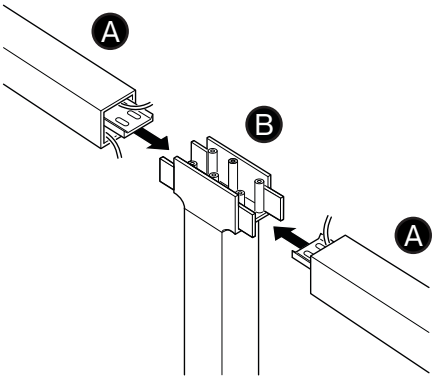

Étape 2

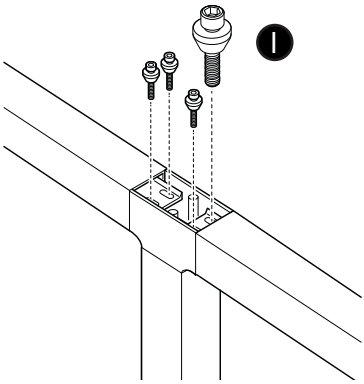

Étape 3

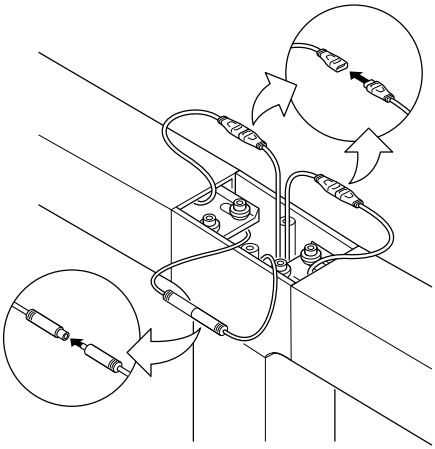

Étape 4

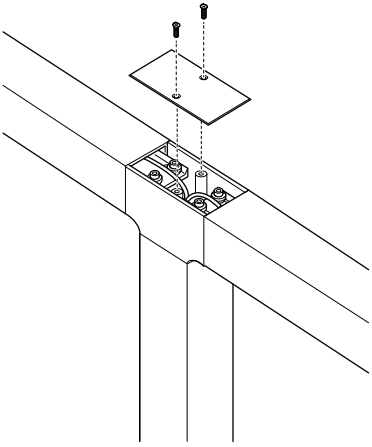

F

Conseil : Serrez bien les vis

Étape 5

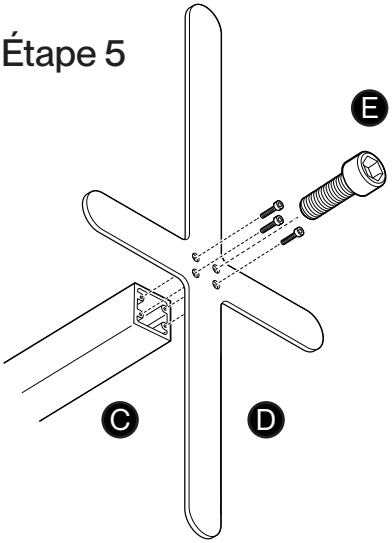

Étape 6

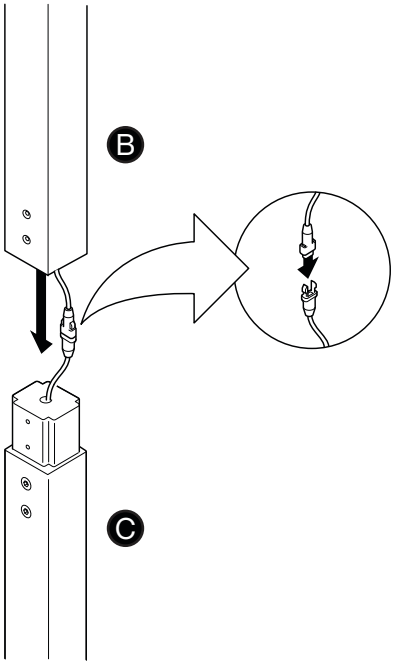

Étape 7

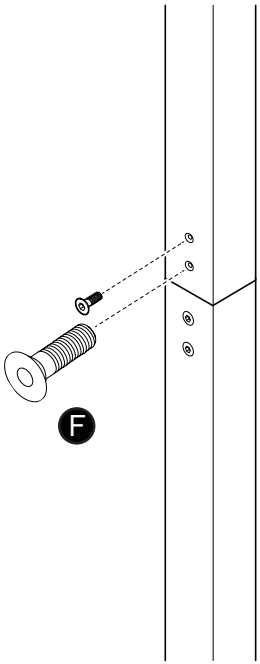

F

Conseil : Serrez bien les vis

Spécifications du produit

Spécifications	
Flux lumineux :	22000 lm
Puissance absorbée :	160 W
Efficacité lumineuse :	140 lm / W
UGR :	< 8,6
Durée de vie :	50 000 h
Température de couleur :	2700 / 3000 / 3500 / 4000 K
Type de LED :	OSRAM-LED
Certifications:	CE / ROHS / REACH / ERP
Poids et dimensions	
Poids du produit :	env. 14 kg
Profondeur (têtes de lampe incl.) :	190 cm
Hauteur :	202 cm
Largeur de la base :	46 cm
Largeur du mât :	5 cm
Matériaux	
Têtes de lampe, base, mâts :	Aluminium

F

Fonctions / Utilisation

Mise en marche / arrêt

Touchez légèrement l'interrupteur (1) sur le panneau de commande pour allumer ou éteindre la Lumino Pro.

Variation synchronisée de l'intensité

Le Lumino Pro peut être réglé en continu, d'un éclairage d'ambiance discret à une pleine luminosité de travail. Vous pouvez ainsi créer à tout moment l'atmosphère lumineuse idéale, que ce soit pour un travail concentré ou des réunions détendues.

Maintenez l'interrupteur (1) du panneau de commande enfoncé pour augmenter ou diminuer continuellement la luminosité.

Réglage de la température de couleur

Le Lumino Pro propose quatre réglages de température de couleur, vous permettant d'adapter l'ambiance lumineuse à votre activité et au moment de la journée :

Réglage	**Effet**
2700 K	Blanc chaud : cosy et relaxant, idéal pour la concentration
3000 K	Blanc chaud : chaleureux et agréable, parfait pour la créativité
3500 K	Blanc neutre : équilibré et propice à la concentration, idéal au quotidien
4000 K	Blanc lumière du jour : stimulant et clair, idéal pour se concentrer

Appuyez sur l'interrupteur (2) pour passer d'un réglage à l'autre parmi les quatre options. Maintenez l'interrupteur enfoncé pour ajuster en continu la température de couleur jusqu'à obtenir la chaleur de lumière idéale.

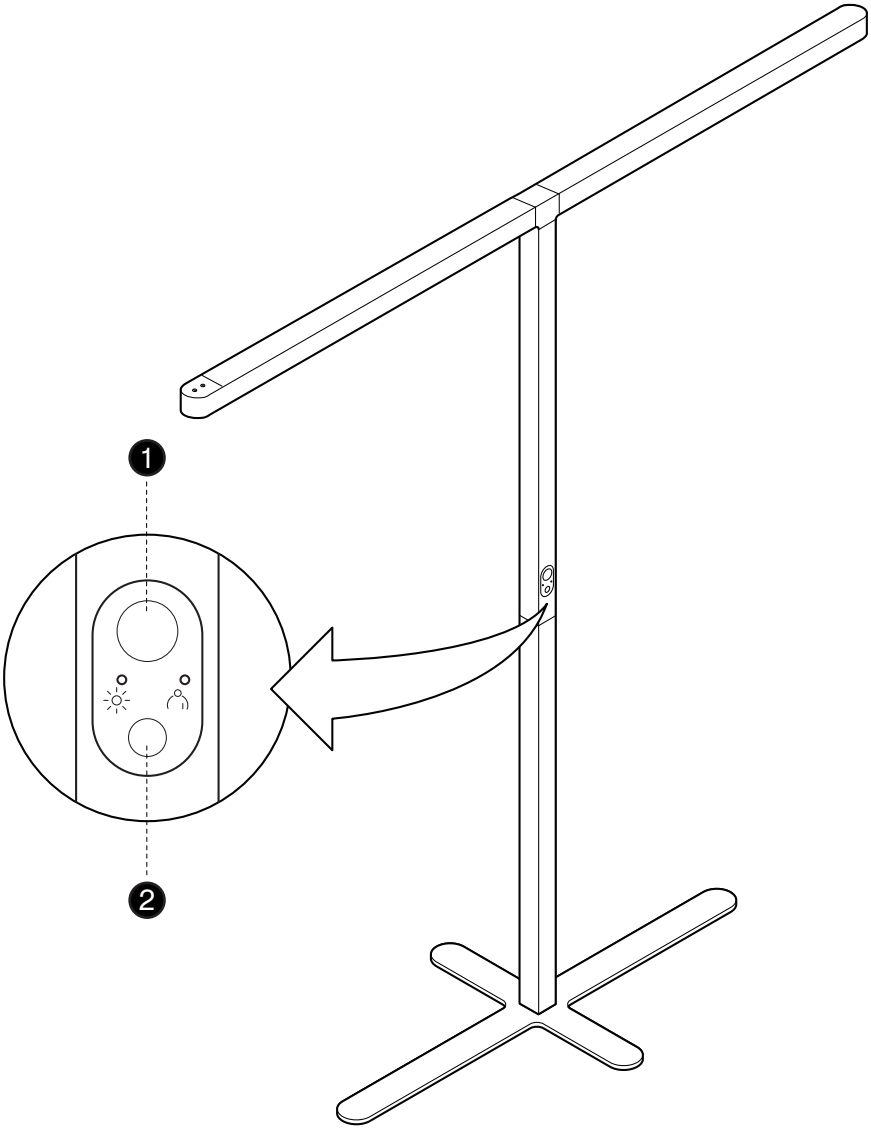

F

Capteur de lumière du jour

Le capteur de lumière du jour intégré mesure en continu la luminosité ambiante et ajuste automatiquement la luminosité du Lumino Pro. En cas de forte lumière du jour, la lampe diminue son intensité ; en cas de faible luminosité, elle l'augmente. Cela garantit des conditions d'éclairage toujours optimales tout en économisant de l'énergie.

Touchez l'interrupteur (3) du panneau de commande pour activer ou désactiver le capteur de lumière du jour.

Capteur de mouvement

Le capteur de mouvement détecte si quelqu'un est assis au poste de travail et éteint automatiquement la lampe après une durée réglable (5 à 30 min). Ainsi, aucune électricité n'est gaspillée lorsque l'espace n'est pas utilisé – idéal pour les bureaux avec postes partagés ou occupation variable.

Touchez l'interrupteur (4) pour activer le capteur de mouvement. Sur la tête de la lampe, réglez la distance de détection (2 à 8 m) (5) ainsi que le délai avant l'extinction automatique (5 à 30 min) (6).

i Conseil : les interrupteurs (3 4) s'allument lorsqu'ils sont activés.

F

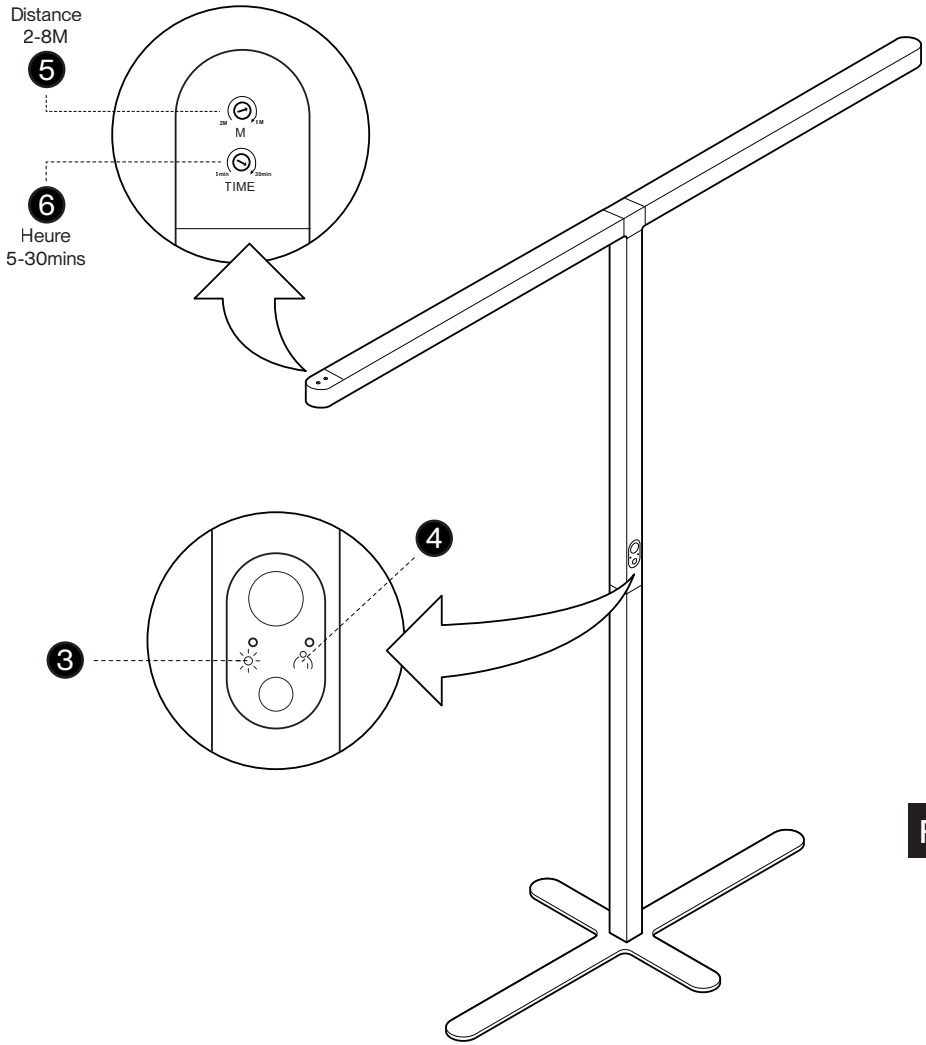

F

Consignes d’utilisation

Veuillez lire attentivement les instructions de montage. Après le déballage, veuillez vérifier que le Lumino Pro est complet et qu’il ne présente aucun dommage mécanique éventuel. En cas de dommage ou de tout autre défaut, veuillez contacter immédiatement notre service client et n’effectuer le montage sous aucun prétexte.

Une fois le montage effectué avec succès, assurez-vous que toutes les pièces sont solidement fixées et que le Lumino Pro fonctionne correctement. Un montage incorrect peut entraîner des dysfonctionnements. Nettoyez le Lumino Pro avec un chiffon doux, sec ou légèrement humide. Veillez à ce qu’aucune humidité ne pénètre dans les zones de connexion ou dans les parties électriques sous tension pendant le nettoyage. Cela pourrait entraîner des risques.

Lors du montage, de l’entretien, du nettoyage et de la réparation, le Lumino Pro doit être débranché. Veillez à ne pas endommager les composants électroniques. En cas de problème électrique, veuillez contacter notre service client. Protégez toujours la lampe contre la saleté, l’humidité et la surchauffe, et ne la couvrez jamais. Vous garantirez ainsi la sécurité et la longévité de votre Lumino Pro.

Grazie

Grazie per aver scelto la lampada da terra ofinto Lumino Pro! Crea le condizioni di illuminazione ideali per lavorare in modo concentrato, sano e senza affaticamento. Lumino Pro è il complemento perfetto per una postazione di lavoro ergonomica e, grazie al sensore intelligente di luce diurna e alla temperatura di colore regolabile, si adatta automaticamente alle vostre esigenze. Solo con un'illuminazione regolata correttamente il vostro spazio di lavoro soddisfa tutti i requisiti ergonomici. Questo manuale d'uso ha lo scopo di aiutarvi con queste impostazioni.

Il vostro feedback è importante per noi! Vi invitiamo a lasciare la vostra recensione della ofinto Lumino Pro su www.ofinto.ch. Se avete domande, suggerimenti o idee di miglioramento, contattateci in qualsiasi momento tramite il nostro servizio clienti online.

E ora, godetevi la vostra nuova luce!

Componenti

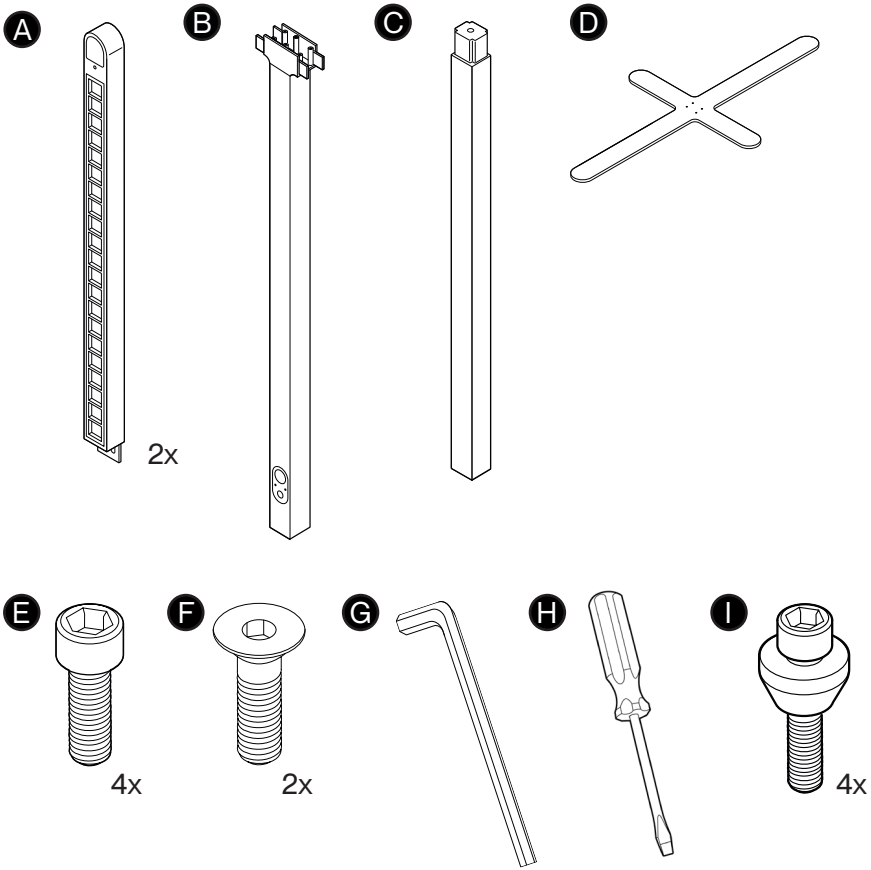

I

- A Testine delle lampade
- B Parte superiore del palo
- C Parte inferiore del palo
- D Base
- E Viti M4*18 mm
- F Viti M4*10 mm
- G Chiave a brugola
- H Cacciavite
- I Viti M4*16 mm

Montaggio

Passaggio 1

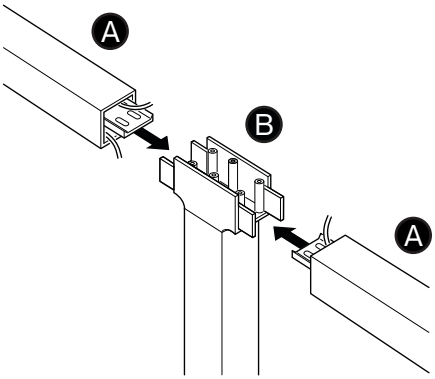

Passaggio 2

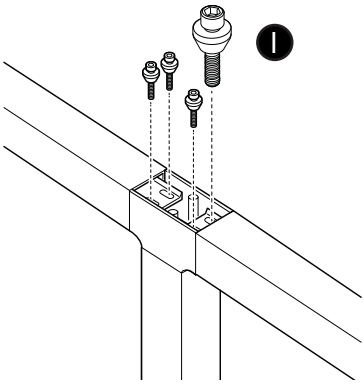

Passaggio 3

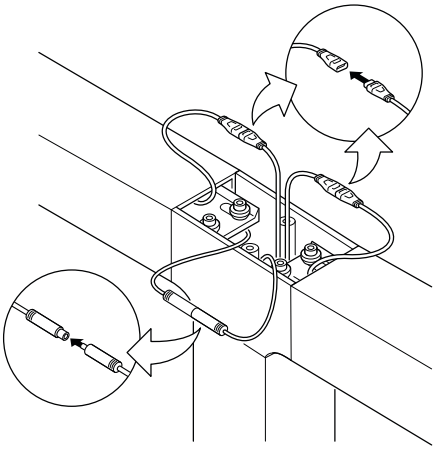

Passaggio 4

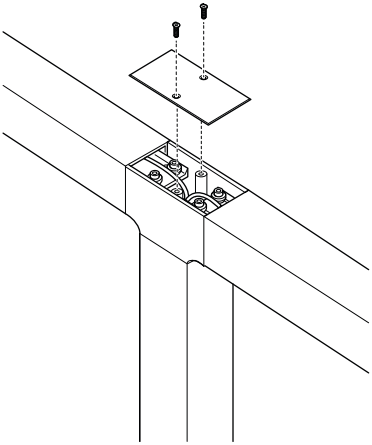

I

Suggerimento: Stringere bene le viti

Passaggio 5

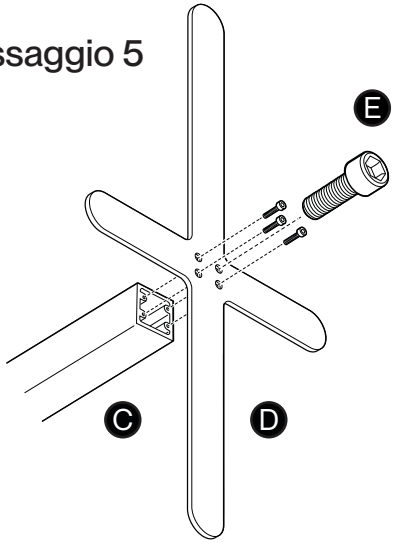

Passaggio 6

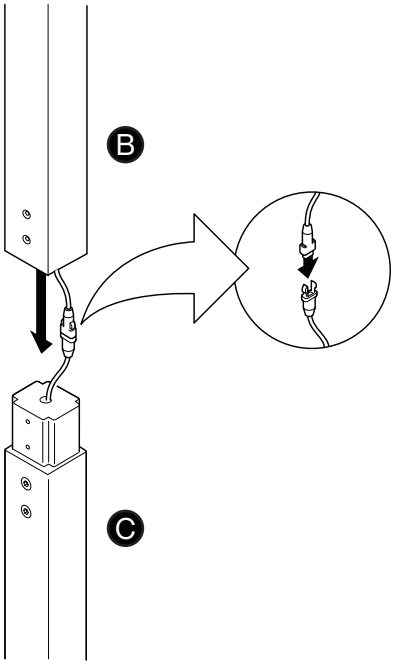

Passaggio 7

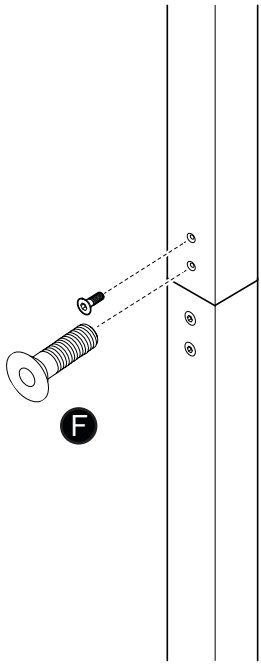

I

Suggerimento: Stringere bene le viti

Specifiche del prodotto

Specifiche	
Flusso luminoso:	22000 lm
Potenza assorbita:	160 W
Efficienza luminosa:	140 lm / W
UGR:	< 8,6
Durata utile:	50 000 h
Temperatura di colore:	2700 / 3000 / 3500 / 4000 K
Tipo di LED:	OSRAM-LED
Certificazioni:	CE / ROHS / REACH / ERP
Peso e dimensioni	
Peso del prodotto:	ca. 14 kg
Profondità (inclusa la testine delle lampade):	190 cm
Altezza:	202 cm
Larghezza della base:	46 cm
Larghezza del palo:	5 cm
Materiali	
Testine delle lampade, base, pali:	Alluminio

I

Funzioni / Utilizzo

Accensione / spegnimento

Toccate leggermente l'interruttore (1) sul pannello di controllo per accendere e spegnere Lumino Pro.

Regolazione sincronizzata della luminosità

Lumino Pro può essere regolata in modo continuo, da una sottile luce d'ambiente fino alla piena luminosità per il lavoro. Questo vi permette di creare in qualsiasi momento l'atmosfera luminosa giusta, sia per il lavoro concentrato sia per riunioni rilassate.

Tenete premuto l'interruttore (1) sul pannello di controllo per aumentare o diminuire continuamente la luminosità.

Regolazione della temperatura di colore

Lumino Pro offre quattro impostazioni della temperatura di colore, che vi consentono di adattare l'atmosfera luminosa alla vostra attività e al momento della giornata:

Livello	**Effetto**
2700 K	Bianco caldo: accogliente e rilassante, ideale per la concentrazione
3000 K	Bianco caldo: domestico e piacevole, perfetto per la creatività
3500 K	Bianco neutro: equilibrato e focalizzato, ideale per l'uso quotidiano
4000 K	Bianco luce diurna: stimolante e chiaro, ideale per la concentrazione

I

Toccate l'interruttore (2) per passare da una delle quattro impostazioni all'altra. Tenete premuto l'interruttore per regolare continuamente la temperatura di colore fino a ottenere il calore di luce ideale.

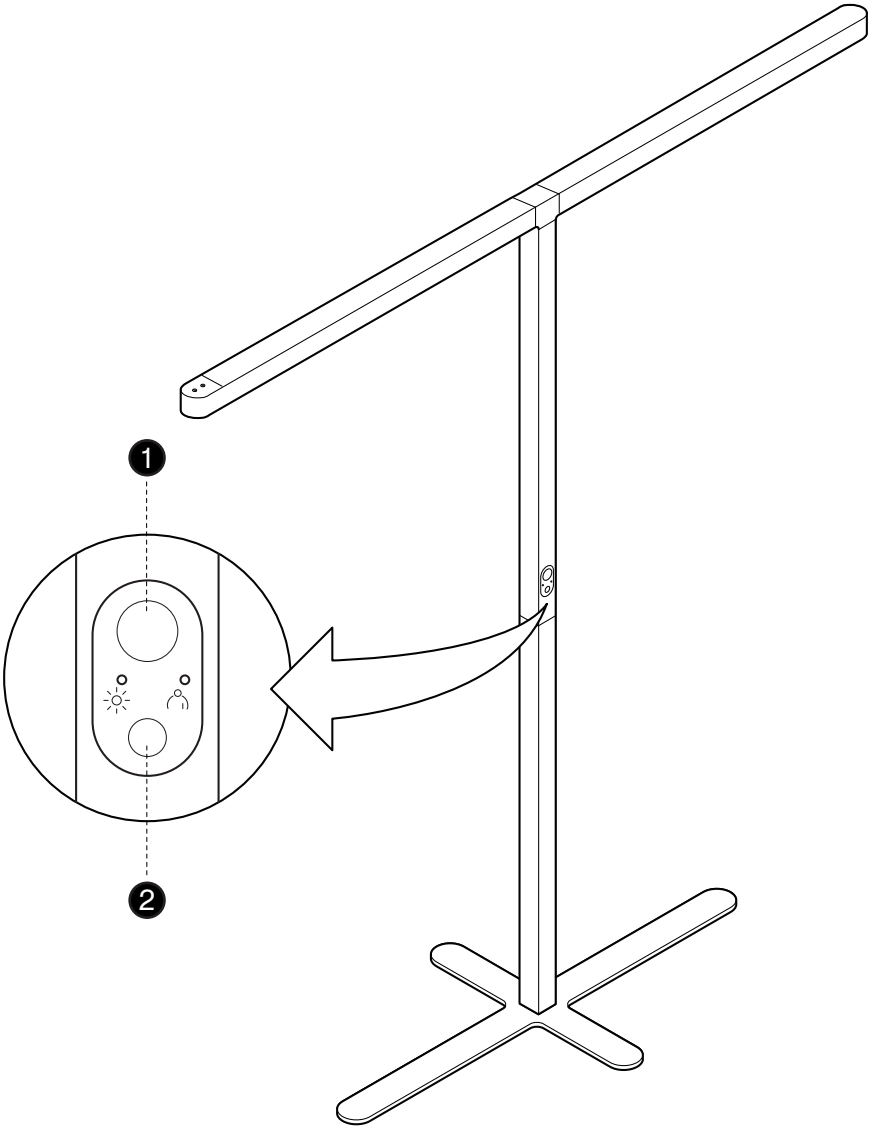

I

Sensore di luce diurna

Il sensore integrato di luce diurna misura continuamente la luce ambientale e regola automaticamente la luminosità di Lumino Pro. In presenza di forte luce diurna, la lampada riduce l'intensità; in caso di poca luce, aumenta la luminosità. In questo modo si garantiscono condizioni di illuminazione sempre ottimali e si risparmia anche energia.

Toccate l'interruttore (❸) sul pannello di controllo per attivare o disattivare il sensore di luce diurna.

Sensore di movimento

Il sensore di movimento rileva se qualcuno è seduto alla postazione di lavoro e spegne automaticamente la lampada dopo un periodo regolabile (5–30 min.). In questo modo non si spreca energia elettrica quando lo spazio non viene utilizzato: ideale per uffici con scrivanie condivise o occupazione variabile.

Toccate l'interruttore (❹) per attivare il sensore di movimento. Sulla testa della lampada, impostate la distanza di rilevamento (2–8 m) (❺) e il tempo fino allo spegnimento automatico (5–30 min.) (❻).

i Suggerimento: gli interruttori (❸ ❹) si illuminano quando sono attivati.

I

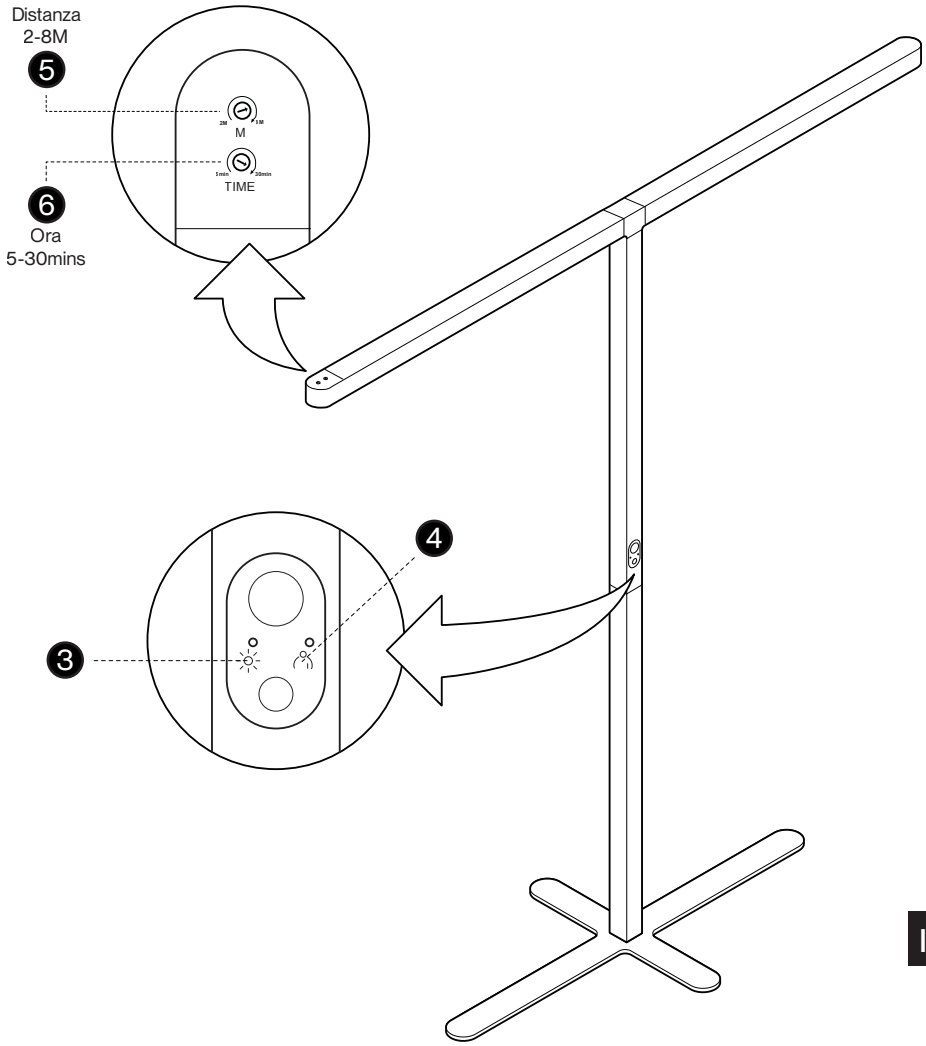

I

Istruzioni per l’uso

Si prega di leggere attentamente le istruzioni di montaggio. Dopo il disimballaggio, controllate che Lumino Pro sia completa e che non presenti eventuali danni meccanici. In caso di danni o altri difetti, contattate immediatamente il nostro servizio clienti e non effettuate in alcun caso il montaggio.

Una volta completato con successo il montaggio, assicuratevi che tutte le parti siano fissate saldamente e che Lumino Pro funzioni correttamente. Un montaggio non corretto può causare malfunzionamenti. Pulite Lumino Pro con un panno morbido asciutto o leggermente umido. Assicuratevi che durante la pulizia non penetri umidità nelle zone di collegamento o nelle parti elettriche sotto tensione. Ciò potrebbe creare situazioni di pericolo

Durante il montaggio, la manutenzione, la pulizia e la riparazione, Lumino Pro deve essere scollegata dalla corrente. Assicuratevi che i componenti elettronici non vengano danneggiati. In caso di problemi elettrici, contattate il nostro servizio clienti. Proteggete sempre la lampada da sporco, umidità e surriscaldamento e non copritela mai. In questo modo garantite la sicurezza e la lunga durata della vostra Lumino Pro.

Declaration of CE-Conformity

D

Als Hersteller erklären wir uns alleinverantwortlich, dass dieses Produkt allen einschlägigen Bestimmungen entspricht. Alle Details dazu sind oben dargestellt (Seriennummer, Zertifizierungen). Eine vollständige technische Dokumentation ist vorhanden. Die zu den Maschinen gehörenden Betriebsanleitungen liegen in der Originalfassung vor. Hiermit wird bestätigt, dass die oben bezeichneten Produkten den genannten EG/EU-Richtlinien entsprechen. Diese Erklärung wird ungültig, wenn die Produkte ohne Zustimmung von ofinto umgebaut oder verändert werden.
Unser EU-Vertreter ist WKS Fulfillment GmbH, Industriestraße 17, DE-32791 Lage, Deutschland.

E

As the manufacturer, we declare under our sole responsibility that this product complies with all applicable provisions. All relevant details are shown above (serial number, certifications). Complete technical documentation is available. The operating instructions relating to the machines are available in the original version. It is hereby confirmed that the products specified above comply with the stated EC/EU directives. This declaration shall become invalid if the products are rebuilt or modified without the consent of ofinto.
Our EU representative is WKS Fulfillment GmbH, Industriestraße 17, DE-32791 Lage, Germany.

F

En tant que fabricant, nous déclarons sous notre seule responsabilité que ce produit est conforme à toutes les dispositions applicables. Tous les détails à ce sujet sont présentés ci-dessus (numéro de série, certifications). Une documentation technique complète est disponible.
Les notices d'utilisation relatives aux machines sont disponibles dans leur version originale. Par la présente, il est confirmé que les produits désignés ci-dessus sont conformes aux directives CE/UE mentionnées. Cette déclaration devient caduque si les produits sont transformés ou modifiés sans l'accord d'ofinto.
Notre représentant dans l'UE est WKS Fulfillment GmbH, Industriestraße 17, DE-32791 Lage, Allemagne.

I

In qualità di produttore, dichiariamo sotto la nostra esclusiva responsabilità che questo prodotto è conforme a tutte le disposizioni applicabili. Tutti i relativi dettagli sono riportati sopra (numero di serie, certificazioni). È disponibile una documentazione tecnica completa. Le istruzioni per l'uso relative alle macchine sono disponibili nella versione originale. Con la presente si conferma che i prodotti sopra indicati sono conformi alle direttive CE/UE menzionate. La presente dichiarazione perde validità se i prodotti vengono modificati o trasformati senza il consenso di ofinto.
Il nostro rappresentante nell'UE è WKS Fulfillment GmbH, Industriestraße 17, DE-32791 Lage, Germania.

Christian Stiefel, St. Gallen, 17.04.2026
Bevollmächtigte Person für die Erstellung der Unterlagen

ofinto

Bischofszellerstrasse 53
CH-9200 Gossau SG
info@ofinto.ch | www.ofinto.ch

Copyright 2026 ofinto ag